ПЕНЗГИДРОПРОМ

СТРУБЦИНА ЖЕЛЕЗНОДОРОЖНАЯ ДЛЯ СЛИВА И НАЛИВА СЖИЖЕННЫХ УГЛЕВОДОРОДНЫХ ГАЗОВ

ПАСПОРТ

г. Пенза

Инв.№под л	Подпись и дата	Взам .инв. №	Инв.№	Подпись и дата

ОСНОВНЫЕ СВЕДЕНИЯ ОБ ИЗДЕЛИИ

Струбцина железнодорожная для слива и налива сжиженных газов (СУГ)

Заводской номер № _____

НАЗНАЧЕНИЕ ИЗДЕЛИЯ

Струбцина железнодорожная (далее по тексту «струбцина») предназначена для слива из сосуда и налива в сосуд сжиженных углеводородных газов для железнодорожных цистерн.

Условия эксплуатации должны соответствовать климатическому исполнению У1 ГОСТ16160.

ОСНОВНЫЕ ТЕХНИЧЕСКИЕ ДАННЫЕ

Технические характеристики приведены в таблице

Наименование параметра	Значения
Рабочая среда	Сжиженные углеводородные газы по ГОСТ 20448 и ГОСТ 27678
Давление рабочее МПА не более	1,6
Давление пробное МПА	2,3
Температура рабочая ^{0}С	от -40 до +50
Масса кг не более	

КОМПЛЕКТНОСТЬ

Обозначение изделия	Наименование изделия	кол-во	Заводской №	Примечания
	Струбцина	1		
	Паспорт	1		

РУКОВОДСТВО ПО ЭКСПЛУАТАЦИИ.

Струбцина состоит из: 1. Скоба; 2. Направляющая муфты; 3. Вороток; 4. Поворотный шток; 5. Концевик; 6. Прижимной шток, 7. Гайка.

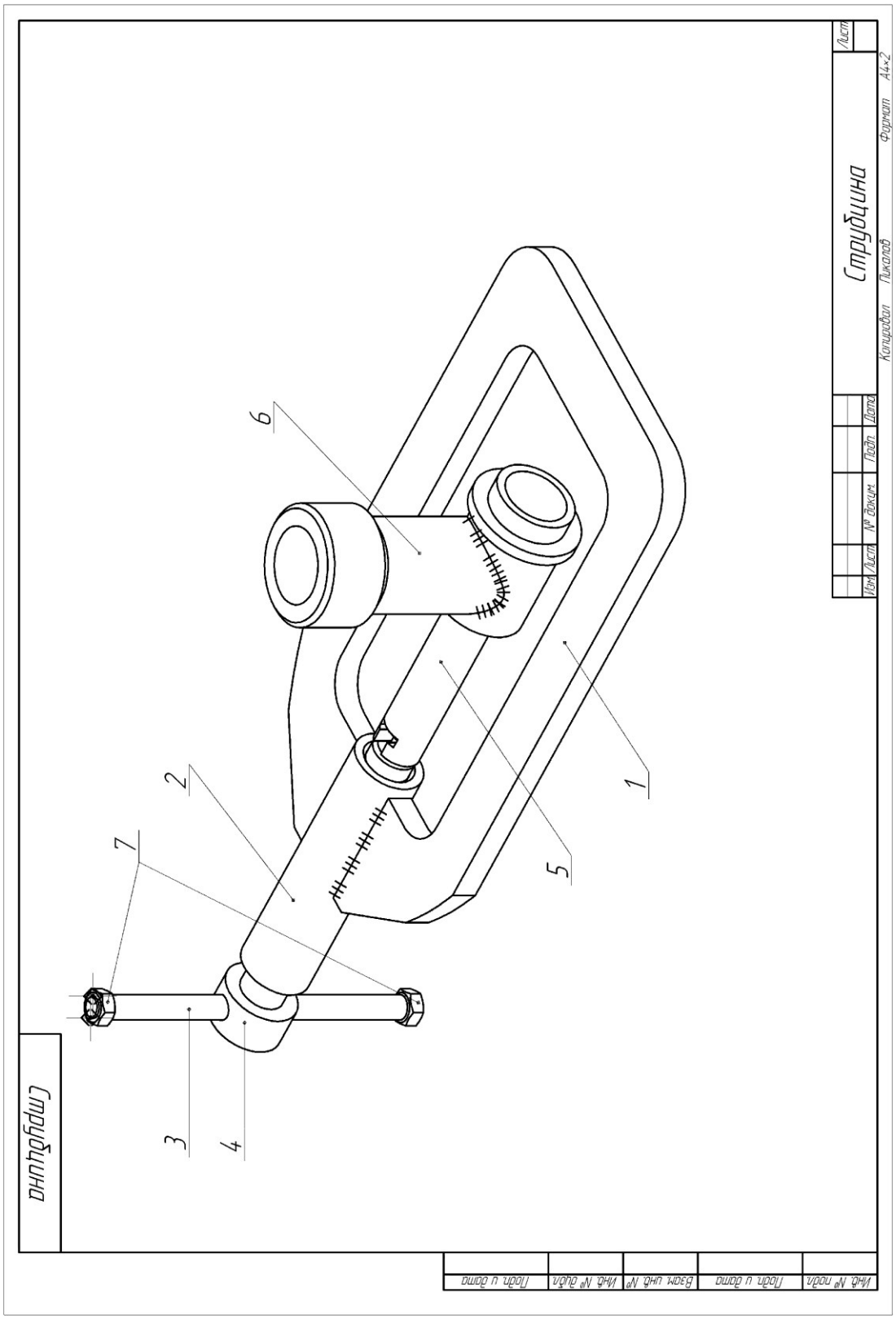

Подпись и дата	
Инв.№	
Взам.инв.№	
Подпись и дата	
Инв.№под.л	

ЭКСПЛУАТАЦИОННЫЕ ОГРАНИЧЕНИЯ.

Запрещается эксплуатация струбцины, если:

- повреждены уплотнительные кольца для присоединения струбцины;
- неисправна прижимная резьба;
- неисправна резьба на штуцерах рукавов;
- истек срок испытания, повреждена поверхность рукавов слива-налива;
- неисправно или загрязнено устройство для удаления остатков газа;
- отсутствует или повреждено заземление от статического электричества:

ПОДГОТОВКА ИЗДЕЛИЯ К ИСПОЛЬЗОВАНИЮ.
МЕРЫ БЕЗОПАСНОСТИ ПРИ ПОДГОТОВКЕ И РАБОТЕ ИЗДЕЛИЯ.

При работе струбцины обслуживающий персонал должен вести наблюдение за процессом слива и налива и не отлучаться.

Огнетушители и другие противопожарные средства во время работы должны находиться рядом с обслуживающим персоналом.

При обнаружении утечки газа в в струбцине необходимо немедленно прекратить работу до выяснения и устранения утечки.

Запрещается работать, если струбцины имеют повреждения, переломы, выбоины и другие повреждения.

Запрещается подтягивать накидные гайки на струбцине, отсоединять струбцины, находящиеся под давлением, а также применять ударный инструмент при навинчивании и отвинчивании гаек.

Отсоединение струбцины следует производить в рукавицах медленно и осторожно.

ТЕХНИЧЕСКОЕ ОБСЛУЖИВАНИЕ

Проверка технического состояния

Ежедневно струбцина в сборе должна осматриваться с целью выявления трещин и других дефектов поверхности.

Перечень основных проверок технического состояния струбцины приведен в таблице

Что проверятся и при помощи какого инструмента, приборов и оборудования. Методика проверки.	**Технические требования**
1. Проверка состояния наружной поверхности рукава. Осуществляется визуально.	Поверхность струбцины и резьба не должна иметь повреждений.

ВОЗМОЖНЫЕ НЕИСПРАВНОСТИ И СПОСОБЫ ИХ УСТРАНЕНИЯ

Перечень наиболее часто встречающихся или возможных неисправностей струбцины приведен в таблице.

Наименование неисправности	Причина	Метод устранения
1. При подсоединении струбцины наблюдаются утечки газа в концевых соединениях	Вышла из строя прокладка	Заменить прокладку
2. При работе струбцины наблюдаются местные утечки в проводящих частях струбцины	Повреждения корпуса струбцины	Заменить струбцину на исправную.

ХРАНЕНИЕ

До установки струбцина должна храниться в закрытом складском помещении цеха или фирмы изготовителя с заглушенными отверстиями и смазанной специальным антикоррозионным маслом.